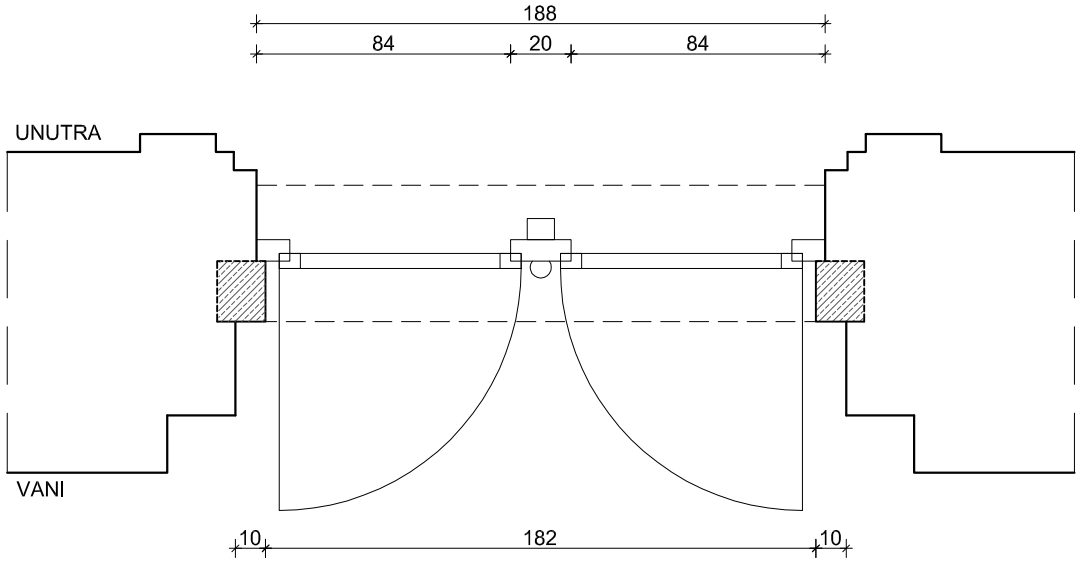

TLOCRT- presjek kroz vrata

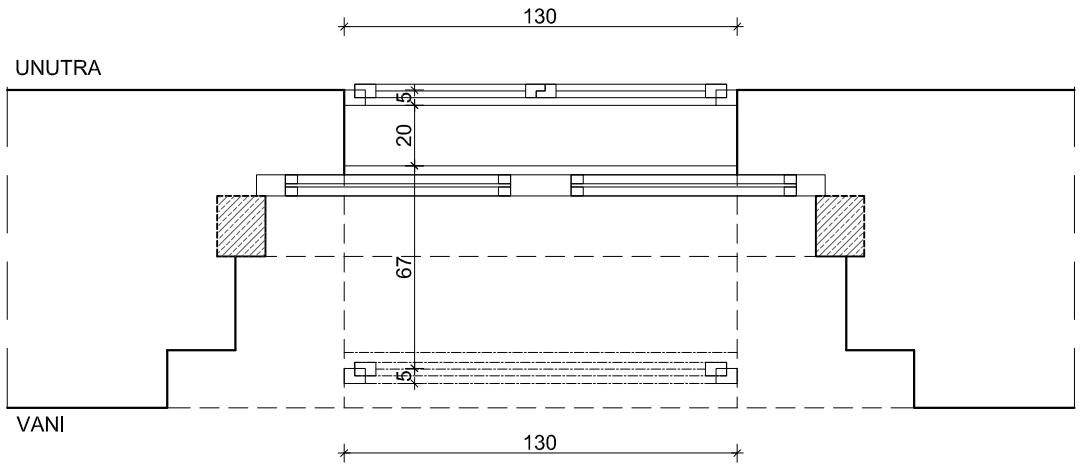

TLOCRT- presjek kroz nadsvjetlo

MJERE UZIMATI U NARAVI!

4a/ rekonstrukcija — OZNAKA SHEME: S/P-7

Jednostruki otklopni prozor, krilo bez prečke, okapnica limena 60 mm, izo staklo 4/16/4 low-E učvršćeno u okvir trajnoelestičnim brtvilom, Al letvica u boji stolarije, silikonske i HPDE brtve.
Materijal za dovratnike i krila, debljinski kombinirani lamelirani profil ariša.
Okovi za dugotrajno funkcioniranje, šarke četverokrake sa stilskim pokrovnim kapicama.Krilo se zatvara rajberima.
Konstrukcija prozora i profilacije moraju se izvesti prema originalnom uzorku, u potpunosti i u svim detaljima prema izvedbenim nacrtima koje izrađuje izvođač radova, te odobrenim od konzervatora.
Prozori moraju zadovoljiti zvučne i toplinske standarde i to: za prolazak topline k=1,4 (W/m2K), te zvuka Rw(C;Ctr)=33dB.
Ličenje tehnologijom kao Induline, Remmers, po certificiranom izvođaču. Impregnacija mora biti na bazi smole za zaštitu od truljenja i plavljenja, temeljna boja na bazi vode, čiji zaštitni film sprječava oštećenja mikroorganizmima, završni premaz na bazi vode, UV-postojan, otporan na mehanička i kemijska opterećenja, vremenske uvjete te trajno elastičan. Ton boje po RAL karti, prema odredbi konzervatora.

Obračun po komadu, sve kompletno:

a) **SP-7**, dimenzije 130/30 cm, kom2
b) **SP-7**, dimenzije 132/31 cm, kom1
c) **SP-7**, dimenzije 130/30 cm, kom1
d) **SP-7**, dimenzije 131/29 cm, kom1
e) **SP-7**, dimenzije 129/30 cm, kom1

MJERE UZIMATI U NARAVI!

4c/ restauracija — OZNAKA SHEME: S/P-7

Unutarnji odvojeni doprozornik sa dvokrilnim zaokretnim krilima, podijeljenim horizontalnom profiliranom prečkom, ostakljen staklom 4 mm, se demontira i restaurira.
Demontaža, prijevoz u radionicu, skidanje boje do drva, stolarski popravak, ostakljenje trajnoelastičnim brtvilom, demontaža, montaža i popravak okova, te ličenje.
Ličenje tehnologijom kao Induline, Remmers, po certificiranom izvođaču. Impregnacija mora biti na bazi smole za zaštitu od truljenja i plavljenja, temeljna boja na bazi vode, čiji zaštitni film sprječava oštećenja mikroorganizmima, završni premaz na bazi vode, UV-postojan, otporan na mehanička i kemijska opterećenja, vremenske uvjete te trajno elastičan. Ton boje po RAL karti, prema odredbi konzervatora.

Obračun po komadu, sve kompletno:

a) **SP-7**, dimenzije 132/135 cm, kom6

4b/ restauracija — OZNAKA SHEME: S/P-7

Nadsvjetlo dvokrilnih vrata je polukružnog oblika, ima tri fiksno ostakljena dijela i dvije pune uklade. Ostakljenje izvesti izo staklom 33.1/16/4 low-E, Al letvica u boji stolarije.
Restauriranje se izvodi na licu mjesta, pod nadzorom nadležnog Konzervatorskog ureda.
Ličenje tehnologijom kao Induline, Remmers, po certificiranom izvođaču. Impregnacija mora biti na bazi smole za zaštitu od truljenja i plavljenja, temeljna boja na bazi vode, čiji zaštitni film sprječava oštećenja mikroorganizmima, završni premaz na bazi vode, UV-postojan, otporan na mehanička i kemijska opterećenja, vremenske uvjete te trajno elastičan. Ton boje po RAL karti, prema odredbi konzervatora.

Obračun po komadu, sve kompletno:

a) **SP-7**, dimenzije 190/175 cm, kom1
b) **SP-7**, dimenzije 192/177 cm, kom1
c) **SP-7**, dimenzije 188/176 cm, kom1
d) **SP-7**, dimenzije 191/176 cm, kom1
e) **SP-7**, dimenzije 193/178 cm, kom1
f) **SP-7**, dimenzije 189/175 cm, kom1

ADRIA-PROJEKT d.o.o.

REKONSTRUKCIJA PROZORA I VANJSKE STOLARIJE
HNK Ivan pl. Zajc, Rijeka

MJERILO:	DATUM:	BR. T.D.:
1 : 25	rujan 2014	05/14

KAMEN

NOVO STANJE STOLARSKA STAVAKA S/P-7

TLOCRTI

MJERE UZIMATI U NARAVI!

4/ rekonstrukcija — OZNAKA SHEME: S/P-7

Dvokrilna vrata u profiliranom dovratniku sa srednjom vertikalom, obostrano obogaćenom profiliranim i kaneliranim polustupom sa ukrasnim elementima, te sa bogato profiliranim nadvratnikom.
Vratna krila u donjem dijelu sa profiliranom punom ukladom, a gornji dio je ostakljen izo staklom 33.1/16/4 low-E, Al letvica u boji stolarije. Uklada i staklo učvršćeni profiliranim letvicama.
Materijal za dovratnike i krila, debljinski kombinirani lamelirani profil ariša.
Okovi za dugotrajno funkcioniranje, šarke sa kugličnim ležajima, te ukrašene stilskim pokrivnim kapicama.
Rekonstrukcija vrata i profilacije moraju se izvesti prema originalnom uzorku, u potpunosti i u svim detaljima prema izvedbenim nacrtima koje izrađuje izvođač radova, te odobrenim od konzervatora.
Ličenje tehnologijom kao Induline, Remmers, po certificiranom izvođaču. Impregnacija mora biti na bazi smole za zaštitu od truljenja i plavljenja, temeljna boja na bazi vode, čiji zaštitni film sprječava oštećenja mikroorganizmima, završni premaz na bazi vode, UV-postojan, otporan na mehanička i kemijska opterećenja, vremenske uvjete te trajno elastičan. Ton boje po RAL karti, prema odredbi konzervatora.

Obračun po komadu, sve kompletno:

a) **SP-7**, dimenzije 190/262 cm, kom1
b) **SP-7**, dimenzije 192/260 cm, kom1
c) **SP-7**, dimenzije 188/261 cm, kom1
d) **SP-7**, dimenzije 191/261 cm, kom1
e) **SP-7**, dimenzije 193/259 cm, kom1
f) **SP-7**, dimenzije 189/260 cm, kom1